TAC

AUTOROLL AIR FILTER
自動巻取形エアーフィルター

AUTOROLL

東洋空気調和株式会社

ビル・工場など多用途に使用可能な自動巻取形エアーフィルター装置です。
巻取制御は、タイマー式・差圧式のほか、差圧とタイマーの切換式や併用式の選択が可能です。
豊富なラインアップの中から処理風量に応じた最適機種が選定可能です。

特　長

① 機構
汚れたろ材をモーターで巻取り、新しいろ材を自動的に送り出す機構です。

② ガルバリウム鋼板
防錆力の高いガルバリウム鋼板（溶融アルミニウム亜鉛メッキ鋼板）を使用しています。

③ 駆動装置（ダイレクトドライブ）
巻取用減速モーターは、外部取付け（直動）式で保守が容易です。

④ ろ材のエアーリーク防止（中間押え機構）
180型以上の機種にはテンションローラーが装備されており、ろ材の垂れ下がりなどがなくエアーリークを防ぎます。

⑤ 差圧計
すべての装置に装着されており、差圧の管理が容易です。

⑥ 接続工事
空調機器、チャンバーとの連結が容易な構造です。

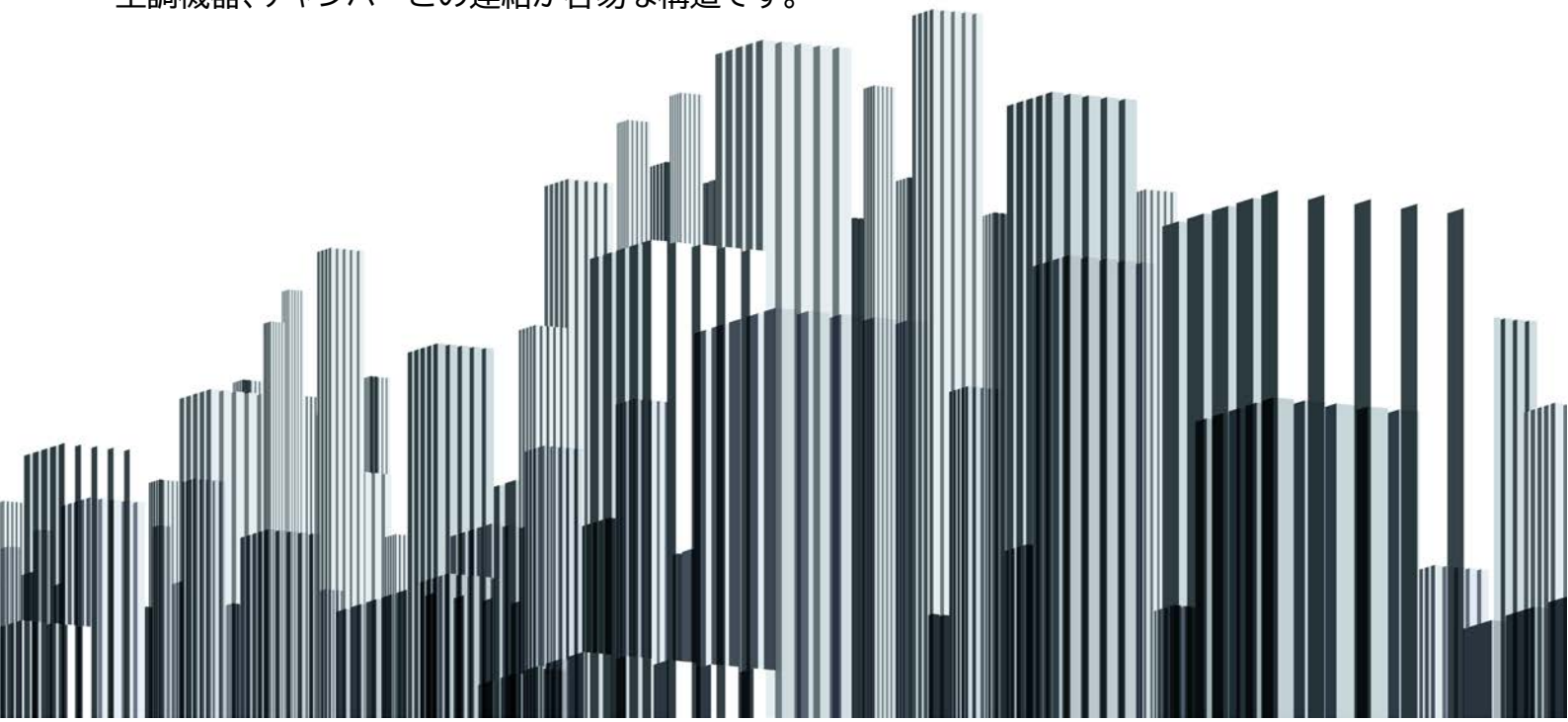

オートロールの概要

オートロールはロール状に巻いたフィルターを機体に格納し、巻取開始時間をタイマーまたは差圧スイッチによって監視を行い、自動的にろ材を更新する自動巻取形エアーフィルター装置です。

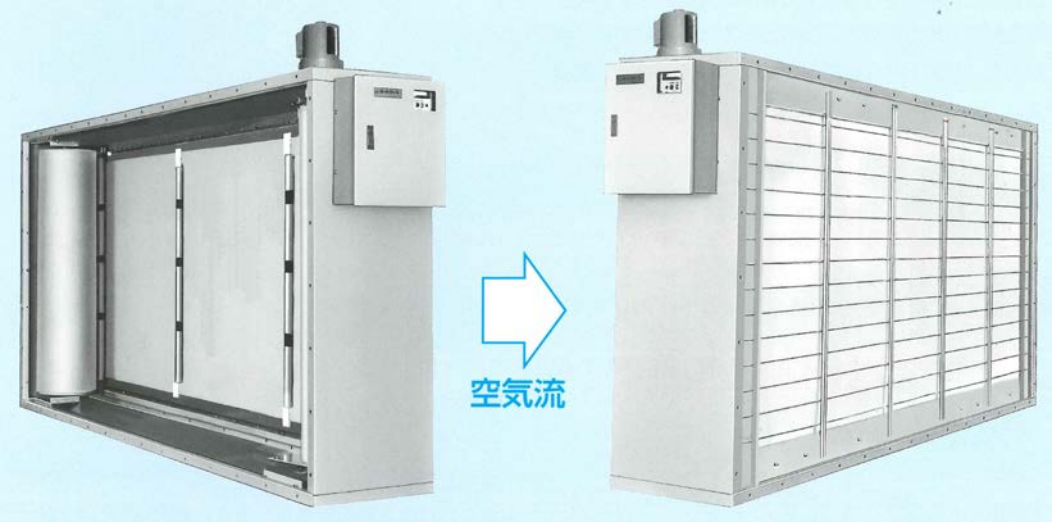

ろ材の巻取制御には次の4方式を用意しています

① タイマー式
通風時間をタイマー積算して、設定時間ごとにろ材を約130mmずつ巻取ります。
ろ材の通風時間は、ろ材の捕集性能から300時間としています。

② 差圧式
ろ材の目詰まりに応じて上昇する圧力差を検知し、あらかじめ設定した巻取設定圧力差に達すると巻取りを開始し、圧力差が30Pa程低下した時点で巻取りを停止します。圧力設定値は初期圧力の2倍が適当です。

③ 差圧・タイマー切換式
タイマー式、差圧式両方の巻取方式を備え、切換スイッチにより選択できます。

④ 差圧・タイマー併用式
タイマー式、差圧式両方の装備を備え、各々の設定値に早く達した方式で巻取りを開始します。

ろ材は合成繊維不織布で密度勾配を持たせており、通風抵抗が少なく、粉じん保持容量が大きいという特長があります。
難燃性と再飛散防止の性能も有しています。
新しいろ材はケース上部(ヨコ巻形の場合は反モーター側)に装てんし、汚れたろ材はケース下部(ヨコ巻形の場合はモーター側)巻取軸に減速モーターによって巻取られます。

◎ オートロールには次の種類のものをご用意しています。

1. ケーシング付で空調機やチャンバーと連結して使用 ‥‥ N形 3頁
2. 空調機やチャンバー内に内蔵 ‥‥ C形 9頁
3. 通風面の大きさによる分類として

分 類 / 型 式		N形	C形
ヨコ長のもの	ヨコ巻形	3頁	9頁
タテ長のもの	タテ巻形	5頁	
大型機	タテ巻2連形	7頁	
	タテ巻3連形		

ヨコ巻形

ヨコ巻形オートロールは、ろ材を横に巻取る方式で7種類の高さがあり、
幅は1000mmから200mmごとの型式があります。

■ 基本型式

高さ型式	HS	HA	HD	HM	HC	HB	HL
高さ寸法	800	1000	1200	1400	1600	1800	2000
幅寸法	1000 ～ 4400						

■ ヨコ巻形型式 呼び番号

N H M − 220 R K T G S

- S：標準外仕様を示します。
- G：逆気流形を示します。
- T：巻取方式を示します。
  T:タイマー式，P:差圧式，TP:差圧・タイマー切換式 又は 併用式
- K：ガルバリウム鋼板を示します(塗装は無記入)。
- R：制御盤位置を示します。Rは流入側より見て右、Lは左側。
- 220：本体の幅をcm単位で示します。
- M：本体高さを示します。
- H：ヨコ巻形を示します。
- N：ケーシング付オートロールを示します。

ヨコ巻基本形 本体寸法図

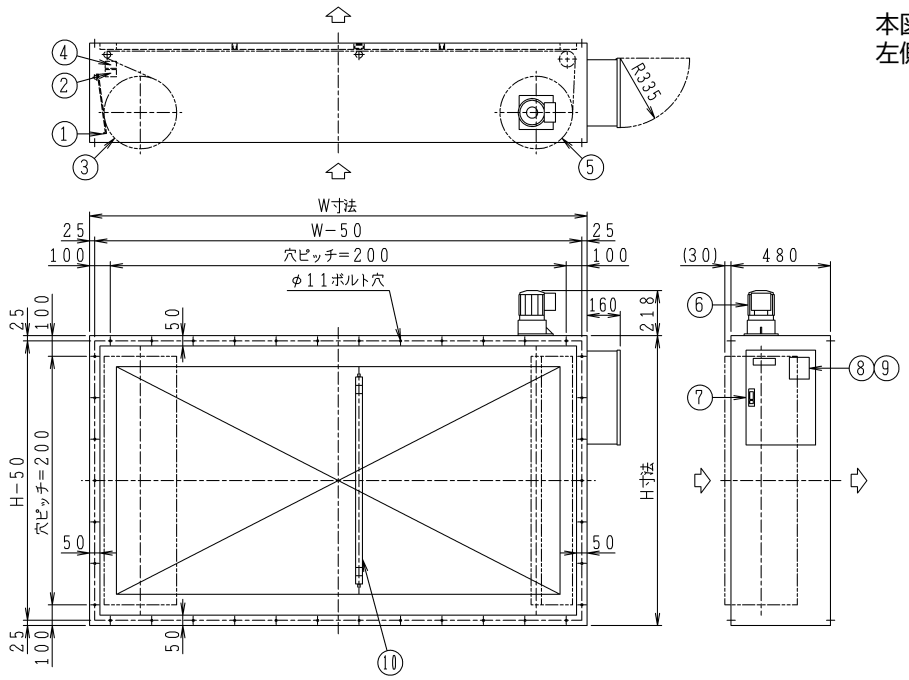

本図はR形です。L形の場合は制御盤が
左側になります。

① ろ材押え板
② 巻取完了スイッチ
③ 新ろ材
④ 自動停止スイッチ
（差圧式を除く）
⑤ 使用済みろ材
⑥ 減速モーター
⑦ 制御盤
⑧ 差圧計
⑨ 表示灯
⑩ テンションローラー
（180型以上）

■ ヨコ巻形 風量表

上段は風量
下段は質量(単位　風量:㎥/h 寸法:mm 質量:kg)

幅 型式 W寸法	高さ型式 H寸法	NHS	NHA	NHD	NHM	NHC	NHB	NHL	幅型式
		800	1000	1200	1400	1600	1800	2000	
100	1000	3330 96	4660 105	5990 114	7330 123	8660 133	9990 142	11320 152	100
120	1200	4230 101	5920 110	7610 119	9310 128	11000 138	12690 147	14380 157	120
140	1400	5130 106	7180 115	9230 124	11290 133	13340 143	15390 152	17440 162	140
160	1600	6030 111	8440 120	10850 129	13270 138	15680 148	18090 157	20500 167	160
180	1800	6930 116	9700 125	12470 135	15250 144	18020 154	20790 163	23560 173	180
200	2000	7830 121	10960 130	14090 140	17230 149	20360 159	23490 169	26620 179	200
220	2200	8730 128	12220 138	15710 149	19210 159	22700 170	26190 181	29680 192	220
240	2400	9630 132	13480 143	17330 154	21190 165	25040 176	28890 187	32740 198	240
260	2600	10530 137	14740 148	18950 159	23170 170	27380 181	31590 192	35800 203	260
280	2800	11430 142	16000 153	20570 164	25150 175	29720 187	34290 198	38860 210	280
300	3000	12330 150	17260 162	22190 174	27130 186	32060 198	36990 210	41920 222	300
320	3200	13230 155	18520 167	23810 179	29110 191	34400 203	39690 215	44980 227	320
340	3400	14130 160	19780 172	25430 185	31090 197	36740 209	42390 221	48040 233	340
360	3600	15030 165	21040 177	27050 190	33070 202	39080 215	45090 227	51100 240	360
380	3800	15930 173	22300 186	28670 200	35050 213	41420 226	47790 239	54160 252	380
400	4000	16830 178	23560 191	30290 205	37030 218	43760 232	50490 245	57220 259	400
420	4200	17730 182	24820 196	31910 210	39010 224	46100 237	53190 250	60280 263	420
440	4400	18630 187	26080 201	33530 215	40990 229	48440 243	55890 256	63340 270	440

風量はろ過面風速が2.5m/secの場合を示す。
＊上記寸法表以外の寸法サイズについては当社営業員にご相談ください。

タテ巻形

タテ巻形オートロールは、ろ材を上から下に巻取る構造です。
単連形と結合形があり、以下の型式があります。

単連形		2連形			3連形		
型式	幅寸法	型式	組合せ	幅寸法	型式	組合せ	幅寸法
NS	800	N2D	D+D	2400	N3M	M+M+M	4200
NA	1000	N2M	M+M	2800	N2BA	B+B+A	4600
ND	1200	N2C	C+C	3200	N2BM	B+B+M	5000
NM	1400	N2B	B+B	3600	N3B	B+B+B	5400
NC	1600	N2L	L+L	4000	N3L	L+L+L	6000
NB	1800	＊上記寸法以外の寸法サイズについては当社営業員にご相談ください。					
NL	2000						

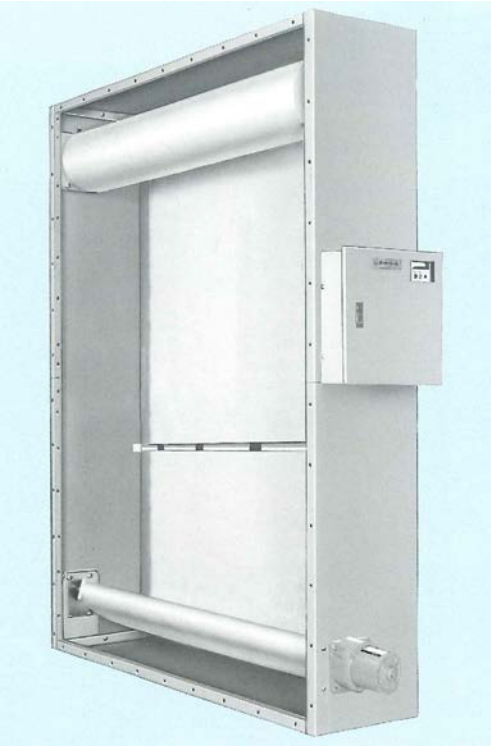

■ タテ巻形型式 呼び番号

N 2M − 240 R K T G S

- S：標準外仕様を示します。
- G：逆気流形を示します。
- T：巻取方式を示します。
  T:タイマー式，P:差圧式，TP:差圧・タイマー切換式 又は 併用式
- K：ガルバリウム鋼板を示します(塗装は無記入)。
- R：制御盤位置を示します。Rは流入側より見て右、Lは左側。
- 240：本体の高さをcm単位で示します。
- 2M：本体の幅を示します。
  この場合はMの単連形を2台結合したものです。
- N：ケーシング付オートロールを示します。

タテ巻単連形 本体寸法図

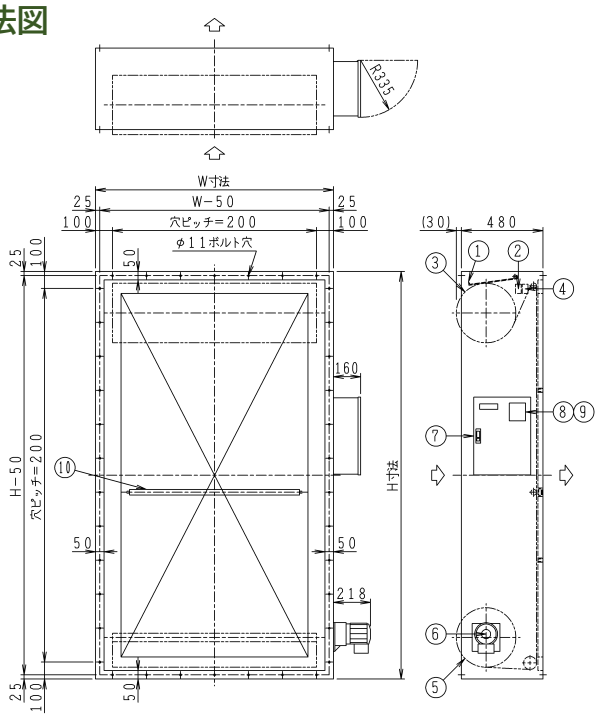

本図はR形です。L形の場合は制御盤が左側になります。

① ろ材押え板
② 巻取完了スイッチ
③ 新ろ材
④ 自動停止スイッチ（差圧式を除く）
⑤ 使用済みろ材
⑥ 減速モーター
⑦ 制御盤
⑧ 差圧計
⑨ 表示灯
⑩ テンションローラー（180型以上）

■ タテ巻形 風量表

上段は風量
下段は質量(単位　風量:㎥/h 寸法:mm 質量:kg)

高さ 型式 H寸法	幅型式 W寸法	NS	NA	ND	NM	NC	NB	NL	高さ 型式
		800	1000	1200	1400	1600	1800	2000	
100	1000	3330 96	4660 105	5990 114	7330 123	8660 133	9990 142	11320 152	100
120	1200	4230 101	5920 110	7610 119	9310 128	11000 138	12690 147	14380 157	120
140	1400	5130 106	7180 115	9230 124	11290 133	13340 143	15390 152	17440 162	140
160	1600	6030 111	8440 120	10850 129	13270 138	15680 148	18090 157	20500 167	160
180	1800	6930 116	9700 125	12470 135	15250 144	18020 154	20790 163	23560 173	180
200	2000	7830 121	10960 130	14090 140	17230 149	20360 159	23490 169	26620 179	200
220	2200	8730 128	12220 138	15710 149	19210 159	22700 170	26190 181	29680 192	220
240	2400	9630 132	13480 143	17330 154	21190 165	25040 176	28890 187	32740 198	240
260	2600	10530 137	14740 148	18950 159	23170 170	27380 181	31590 192	35800 203	260
280	2800	11430 142	16000 153	20570 164	25150 175	29720 187	34290 198	38860 210	280
300	3000	12330 150	17260 162	22190 174	27130 186	32060 198	36990 210	41920 222	300
320	3200	13230 155	18520 167	23810 179	29110 191	34400 203	39690 215	44980 227	320
340	3400	14130 160	19780 172	25430 185	31090 197	36740 209	42390 221	48040 233	340
360	3600	15030 165	21040 177	27050 190	33070 202	39080 215	45090 227	51100 240	360
380	3800	15930 173	22300 186	28670 200	35050 213	41420 226	47790 239	54160 252	380
400	4000	16830 178	23560 191	30290 205	37030 218	43760 232	50490 245	57220 259	400
420	4200	17730 182	24820 196	31910 210	39010 224	46100 237	53190 250	60280 263	420
440	4400	18630 187	26080 201	33530 215	40990 229	48440 243	55890 256	63340 270	440

風量はろ過面風速が2.5m/secの場合を示す。
＊上記寸法表以外の寸法サイズについては当社営業員にご相談ください。

タテ巻2連形 本体寸法図

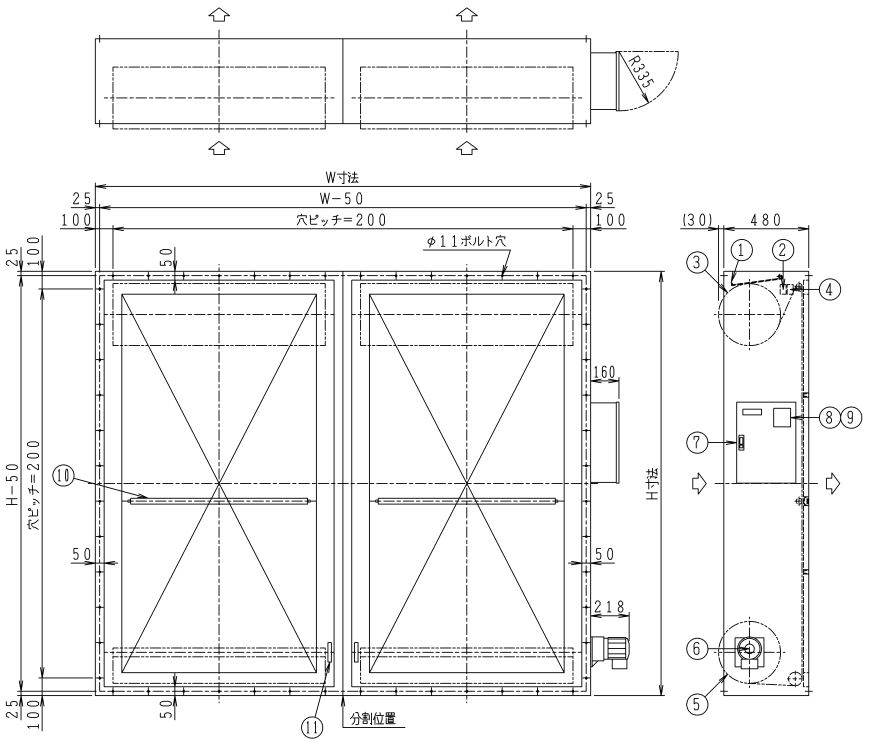

本図はR形です。L形の場合は制御盤が左側になります。

基本外形寸法(mm)

W寸法	
N2D	2400
N2M	2800
N2C	3200
N2B	3600
N2L	4000
H寸法	1400～4400

① ろ材押え板
② 巻取完了スイッチ
③ 新ろ材
④ 自動停止スイッチ（差圧式を除く）
⑤ 使用済みろ材
⑥ 減速モーター
⑦ 制御盤
⑧ 差圧計
⑨ 表示灯
⑩ テンションローラー（180型以上）
⑪ 中間カップリング

タテ巻3連形 本体寸法図

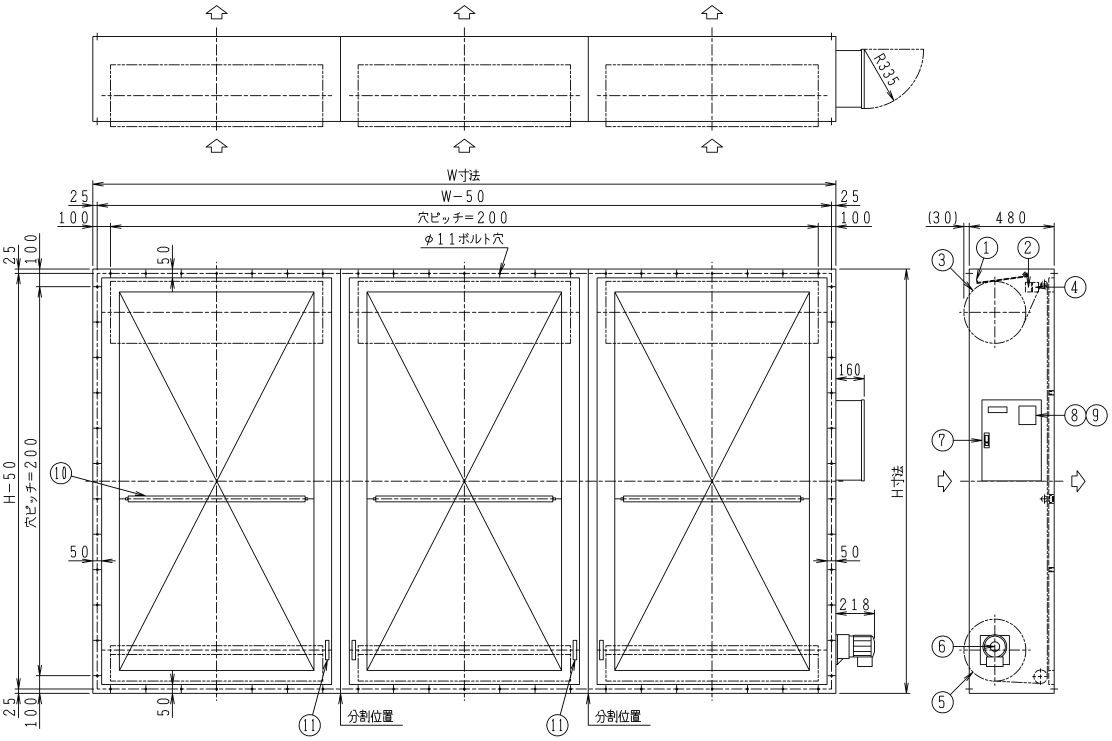

基本外形寸法(mm)

W寸法	
N3M	4200
N2BA	4600
N2BM	5000
N3B	5400
N3L	6000
H寸法	1400～4400

＊設備上の注意

高さ2800mm以上の機種を使用する場合は、ろ材交換用の点検デッキを設けてください。デッキはろ材を交換する上流側に人が乗れるものとし、デッキまでの梯子も併せて取付けてください。デッキの高さは本体上面より1800mmが適当です。

■ タテ巻2・3連形 風量表

上段は風量
下段は質量(単位　風量:㎥/h 寸法:mm 質量:kg)

高さ 型式 H寸法	幅型式 W寸法	タテ巻2連形					タテ巻3連形				
		N2D	N2M	N2C	N2B	N2L	N3M	N2BA	N2BM	N3B	N3L
		2400	2800	3200	3600	4000	4200	4600	5000	5400	6000
140	1400	18460 223	22580 240	26680 257	30780 274	34880 291	33870 356	37960 373	42070 390	46170 407	52320 433
160	1600	21700 232	26540 250	31360 268	36180 286	41000 304	39810 371	44620 389	49450 407	54270 425	61500 452
180	1800	24940 242	30500 260	36040 278	41580 296	47120 314	45750 386	51280 404	56830 422	62370 440	70680 467
200	2000	28180 254	34460 272	40720 290	46980 308	53240 326	51690 404	57940 422	64210 440	70470 458	79860 485
220	2200	31420 265	38420 284	45400 303	52380 322	59360 341	57630 422	64600 441	71590 460	78570 479	89040 508
240	2400	34660 275	42380 294	50080 314	57780 334	65480 354	63570 437	71260 458	78970 477	86670 497	98220 527
260	2600	37900 312	46340 332	54760 352	63180 372	71600 392	69510 494	77920 514	86350 534	94770 554	107400 584
280	2800	41140 324	50300 344	59440 365	68580 386	77720 407	75450 512	84580 539	93730 554	102870 575	116580 607
300	3000	44380 339	54260 360	64120 382	73980 404	83840 426	81390 536	91240 559	101110 580	110970 602	125760 635
320	3200	47620 351	58220 372	68800 394	79380 416	89960 438	87330 554	97900 577	108490 598	119070 620	134940 653
340	3400	50860 366	62180 388	73480 409	84780 430	96080 451	93270 578	104560 598	115870 620	127170 641	144120 673
360	3600	54100 378	66140 400	78160 421	90180 442	102200 463	99210 596	111220 616	123250 638	135270 659	153300 691
380	3800	57340 393	70100 416	82840 436	95580 456	108320 476	105150 620	117880 637	130630 660	143370 680	162480 710
400	4000	60580 439	74060 468	87520 493	100980 518	114440 543	111090 698	124540 719	138010 746	151470 773	171660 811
420	4200	63820 454	78020 484	92200 508	106380 532	120560 556	117030 722	131200 740	145390 770	159570 794	180840 830
440	4400	67060 468	81980 500	96880 522	111780 544	126680 566	122970 746	137860 758	152770 790	167670 812	190020 845

風量はろ過面風速が2.5m/secの場合を示す。
＊上記寸法表以外の寸法サイズについては当社営業員にご相談ください。

C形（内蔵形）

空調機内部に組み込んで使用するオートロールです。
減速モーターは内蔵式とし、外部に突出した部分はありません。
空調機内に外枠フランジを固定し、制御盤は空調機の外側に取り付けます。

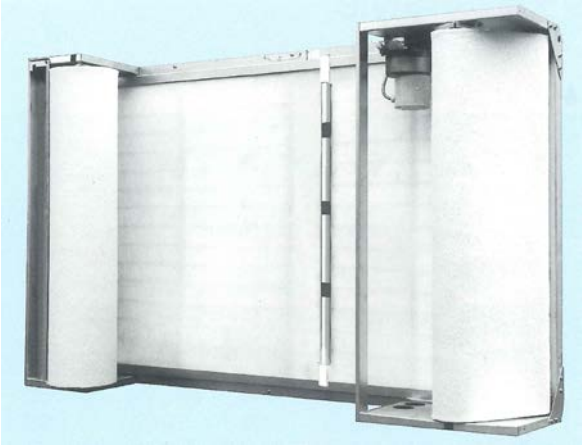

■ 基本型式

高さ型式	CHS	CHA	CHD	CHM	CHC	CHB	CHL
高さ寸法	700	900	1100	1300	1500	1700	1900
幅寸法	1000 ～ 4400						

（タテ巻形の場合、高さ寸法と幅寸法が反対となります）

■ 型式 呼び番号

C H A − 240 T S

- S：標準外仕様を示します。
- T：巻取方式を示します。
  T:タイマー式，P:差圧式，TP:差圧・タイマー切換式 又は 併用式
- 240：本体の幅をcm単位で示します（タテ巻形は幅寸法を示します）。
- A：ユニット型式を示します（タテ巻形は幅寸法を示します）。
- H：ヨコ巻形をを示します（タテ巻形は無記入）。
- C：内蔵形オートロールを示します。

本体寸法図

① 巻取側ガイドローラー
② 使用済みろ材
③ 減速モーター
④ テンションローラー（180型以上）
⑤ 新ろ材側ガイドローラー
⑥ 新ろ材
⑦ ろ材押え板
⑧ 巻取完了スイッチ
⑨ 自動停止スイッチ（差圧式を除く）

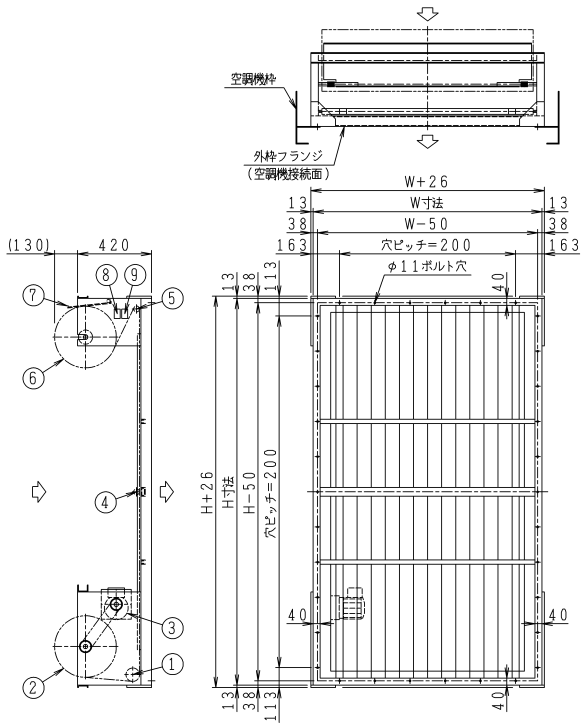

〖 タテ巻形 〗

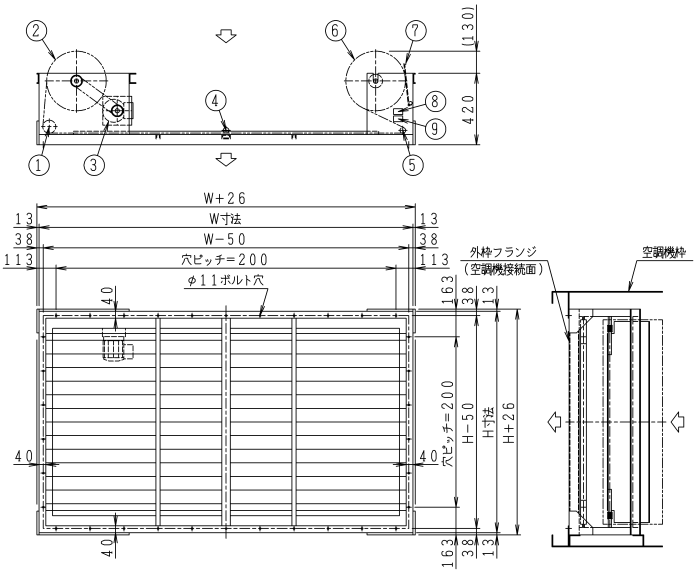

〖 ヨコ巻形 〗

■ 内蔵形 風量表

上段は風量
下段は質量(単位　風量:㎥/h 寸法:mm 質量:kg)

幅(高さ)型式 W寸法	高さ(幅)型式 H寸法	CHS	CHA	CHD	CHM	CHC	CHB	CHL
		700	900	1100	1300	1500	1700	1900
100	1000	3780 66	5290 74	6800 78	8310 85	9820 92	11330 104	12840 110
120	1200	4680 68	6550 76	8420 80	10290 87	12160 94	14030 106	15900 112
140	1400	5580 70	7810 78	10040 82	12270 89	14500 96	16730 108	18960 114
160	1600	6480 72	9070 80	11660 84	14250 91	16840 98	19430 110	22020 116
180	1800	7380 74	10330 82	13280 86	16230 93	19180 100	22130 112	25080 118
200	2000	8280 76	11590 84	14900 88	18210 95	21520 102	24830 114	28140 120
220	2200	9180 78	12850 86	16520 90	20190 97	23860 104	27530 116	31200 122
240	2400	10080 80	14110 88	18140 92	22170 99	26200 106	30230 118	34260 124
260	2600	10980 82	15370 90	19760 94	24150 101	28540 108	32930 120	37320 126
280	2800	11880 84	16630 92	21380 96	26130 103	30880 110	35630 122	40380 128
300	3000	12780 86	17890 94	23000 98	28110 105	33220 112	38330 124	43440 130
320	3200	13680 88	19150 96	24620 100	30090 107	35560 114	41030 126	46500 132
340	3400	14580 90	20410 98	26240 102	32070 109	37900 116	43730 128	49560 134
360	3600	15480 92	21670 100	27860 104	34050 111	40240 118	46430 130	52620 136
380	3800	16380 94	22930 102	29480 106	36030 113	42580 120	49130 132	55680 138
400	4000	17280 96	24190 104	31100 108	38010 115	44920 122	51830 134	58740 140
420	4200	18180 98	25450 106	32720 110	39990 117	47260 124	54530 136	61800 144
440	4400	19080 100	26710 108	34340 112	41970 119	49600 126	57230 138	64860 144

風量はろ過面風速が2.5m/secの場合を示す。
タテ巻形も同じ風量です。
タテ巻2連・3連形も制作可能です。
＊上記寸法表以外の寸法サイズについては当社営業員にご相談ください。

ろ 材

オートロールのろ材は、右写真のような密度勾配を持つ合成繊維不織布を使用し、用途に応じ非再生式、洗浄再生式のいずれかを選択して使用できます。
いずれのろ材もバインダー、粘着剤などによって難燃性(JACA No.11 A クラス3)を持たせています。
このほかにガラス繊維、インクミスト用ろ材も用意しています。
標準ろ材は粘着剤を塗布したFR-585TL使用しています。

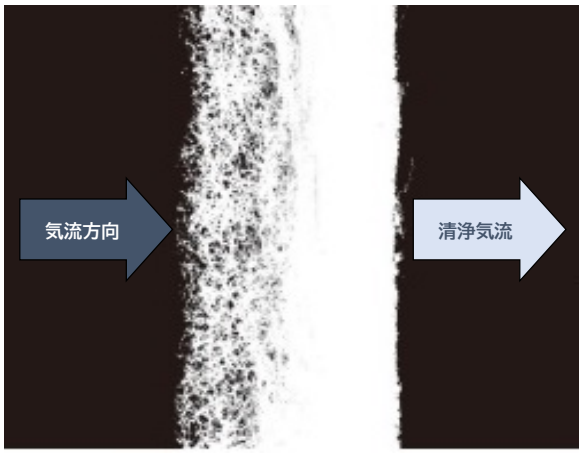

■ろ材の種類

ろ材型式	再生	用 途	材 質	捕集率(%)	平均風速(m/s)	ろ材厚み(mm)	ろ材長さ(m)	初期圧力損失(Pa)
FR-585TL	不可	一般	ポリオレフィン	Ⓐ 85	2.5	18	20	59
AT200R	不可	一般	ポリエステル	Ⓙ 85	2.5	23	20	56
PS/400N	可	一般	ポリエステル/モダアクリル	Ⓐ 76	2.5	14	15	64
AF120AR	可	一般	ポリエステル	Ⓙ 80	2.5	14	15	62
PS/600N	可	一般	ポリエステル/モダアクリル	Ⓐ 82	2.5	20	10	90
AF150AR	可	一般	ポリエステル	Ⓙ 82	2.5	20	10	92
CMR-50	不可	一般	ガラス繊維	Ⓙ 85	2.5	50	20	59
FC-620N	不可	インクミスト	ポリアミド/モダアクリル	Ⓐ 74	2.0	1.2	50	35

Ⓙ はJIS B 9908形式3 Ⓐ はASHRAE質量法による。

■ろ材の通過風速と圧力損失

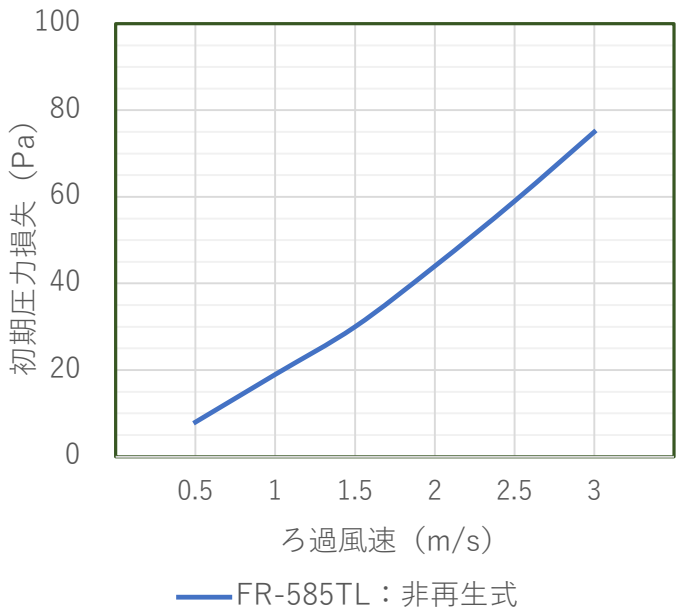

■ろ材の風速と捕集率

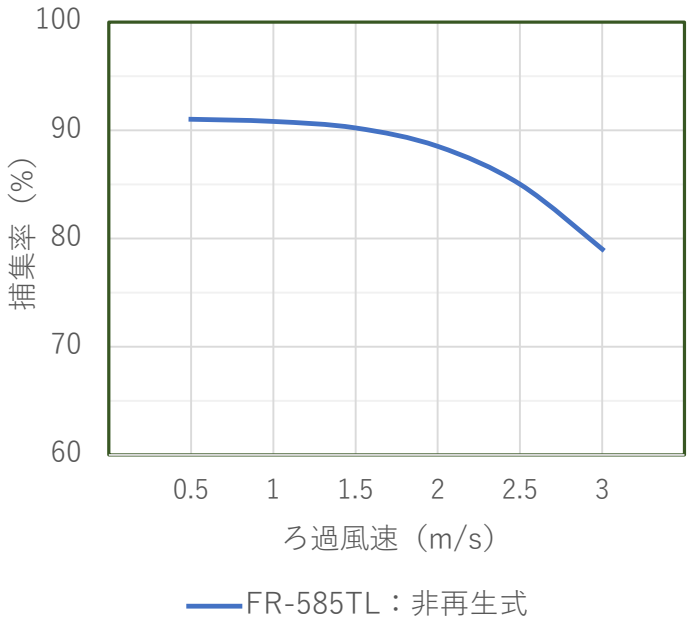

■ 標準仕様

項　目		N形(ケーシング付)		C形(内蔵形)
		ヨコ巻形	タテ巻形	
本体フレーム	材 質	ガルバリウム鋼板		亜鉛メッキ鋼板
容　量	風 速	2.5m/s		
	風 量	3,330～63,340㎥/h (4頁 風量表参照)	3,330～190,020㎥/h (6,8頁 風量表参照)	3,780～64,860㎥/h (10頁 風量表参照)
ろ　材	形式・材質	11頁 ろ材の項参照		
	幅寸法	S形 600mm，A形 800mm，D形 1000mm，M形 1200mm C形 1400mm，B形 1600mm，L形 1800mm		
	長　さ	11頁 ろ材の項参照		
捕集性能と圧力損失		11頁 ろ材の項参照		
制　御	巻取起動方式	差圧式，タイマー式，差圧・タイマー切換式，差圧・タイマー併用式		
	1回の巻取長さ	差圧式は差圧が巻取圧力設定値より30Pa低下した時停止 タイマー式は130mm区分巻取式		
	巻取完了報知	巻取完了表示灯，無電圧a接点による表示回路付信号回路		
電気関係	電 源	AC200/220V，50/60Hz，3相		
	消費電力	0.12kW(巻取時)		
	操 作	自動運転－切－手動 巻取用切換スイッチ		
	表示灯	電源表示灯(白)，巻取完了表示灯(緑)		
	保護装置	操作回路ヒューズ，過電流継電器		
主要経路	差圧計	0～300Pa 差圧計(全機種取付)		
	差圧スイッチ	推奨設定値 70～170Pa(設定値は使用条件によって異なります)		
	タイマーユニット	9～40h(設定時間は型式によって異なります)		
	減速モーター	AC200/220V，3相，E種 全閉自冷形 出力 0.1kW 減速比 1:672		
予 備 品		ヒューズ 1本，制御盤扉用鍵 1本		
出荷形態		本体－ビニール包装，ろ材－段ボール梱包		

■ 特殊仕様

項　目		内　　容
電気関係	電 源	AC380/400/415/440V 50/60Hz 3相
	主開閉器	配線用遮断器(ブレーカー)の取付
	外部表示回路	自動運転表示，巻取運転表示，異常表示，目詰警報
機　械	減速モーター	内蔵式(N形の場合)
	制御盤	別置式(本体外の場所に取付ける場合)リード線長さをご指示ください
	気流方向	逆気流式(下流側よりろ材交換をする場合)使用済みろ材用カバーを取付けます
出荷形態	分解出荷	搬入口が狭い場合は分解納入し据付場所での組立てが可能です
官庁仕様		国土交通省仕様，御指定官公庁仕様で製作いたします
本体フレーム		塗装，ステンレス製(交換が容易な部品は標準材質品を使用します)

＊代表的な特殊仕様例です。上記以外の特殊品については当社営業員にご相談ください。

■ 電気配線図

タイマー式

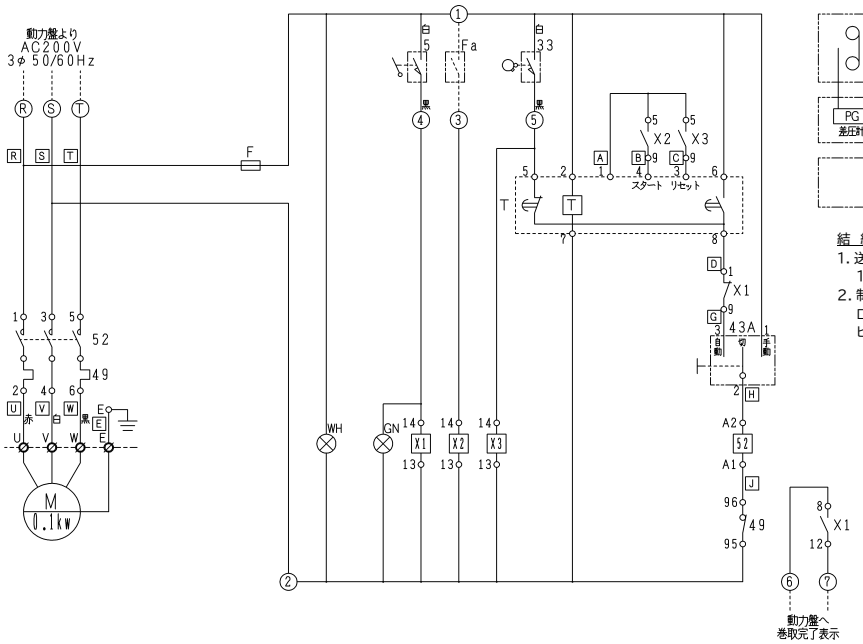

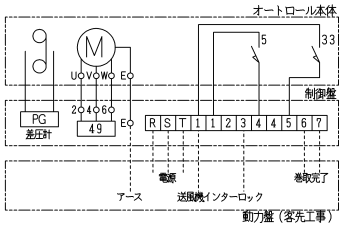

結 線 要 領

1. 送風機インターロック(Fa)は
   1，3端子の短絡線を取外して結線して下さい。
2. 制御盤別置の場合
   ロールフィルター本体に付属する電線及び
   ビニールチューブを制御盤内に引込み結線して下さい。

制 御 盤 部

F	ヒューズ(0.5A)
52	電磁接触器
49	サーマルリレー
43A	操作スイッチ(自動－切－手動)
X	補助リレー
T	タイマー
WH	電源表示灯(白)
GN	巻取完了表示灯(緑)
E	アース端子(BsBM-M5×12)

盤外機器部

M	巻取用減速モーター
5	リミットスイッチ(巻取完了)
33	リミットスイッチ(自動停止)
Fa	送風機インターロック接点

差圧式

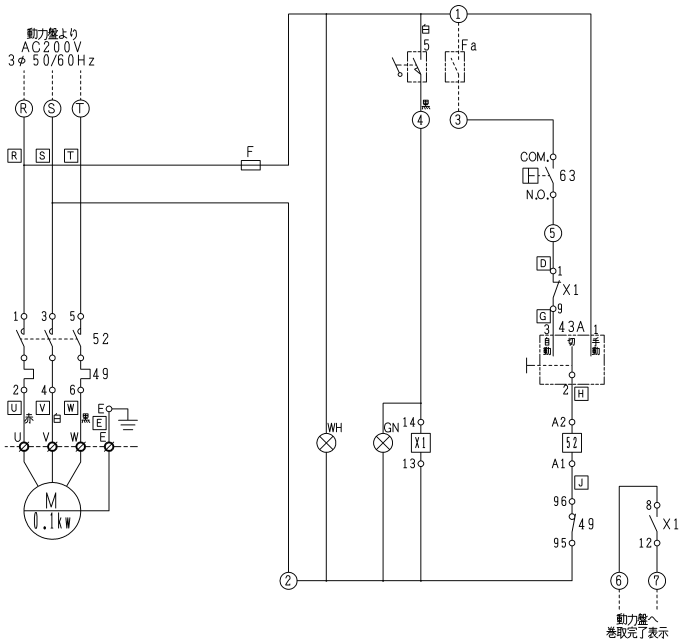

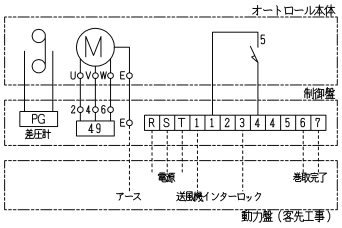

結 線 要 領

1. 送風機インターロック(Fa)は
   1，3端子の短絡線を取外して結線して下さい。
2. 制御盤別置の場合
   ロールフィルター本体に付属する電線及び
   ビニールチューブを制御盤内に引込み結線して下さい。

制 御 盤 部

F	ヒューズ(0.5A)
52	電磁接触器
49	サーマルリレー
43A	操作スイッチ(自動－切－手動)
X	補助リレー
63	差圧スイッチ
WH	電源表示灯(白)
GN	巻取完了表示灯(緑)
E	アース端子(BsBM-M5×12)

盤外機器部

M	巻取用減速モーター
5	リミットスイッチ(巻取完了)
Fa	送風機インターロック接点

■ 電気配線図

差圧・タイマー切換式

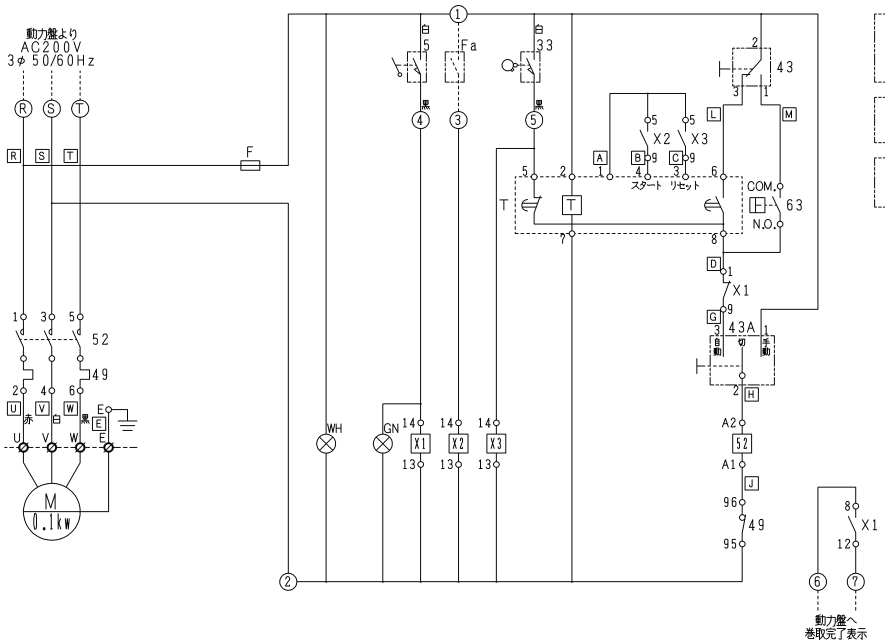

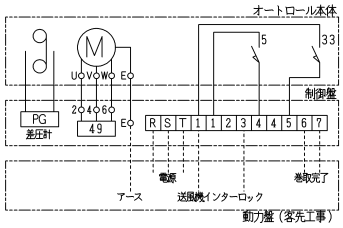

結 線 要 領

1. 送風機インターロック(Fa)は
   1，3端子の短絡線を取外して結線して下さい。
2. 制御盤別置の場合
   ロールフィルター本体に付属する電線及び
   ビニールチューブを制御盤内に引込み結線して下さい。

制 御 盤 部

F	ヒューズ(0.5A)
52	電磁接触器
49	サーマルリレー
43A	操作スイッチ(自動－切－手動)
43	操作スイッチ(タイマー－自動)
X	補助リレー
T	タイマー
63	差圧スイッチ
WH	電源表示灯(白)
GN	巻取完了表示灯(緑)
E	アース端子(BsBM-M5×12)

盤外機器部

M	巻取用減速モーター
5	リミットスイッチ(巻取完了)
33	リミットスイッチ(自動停止)
Fa	送風機インターロック接点

差圧・タイマー併用式

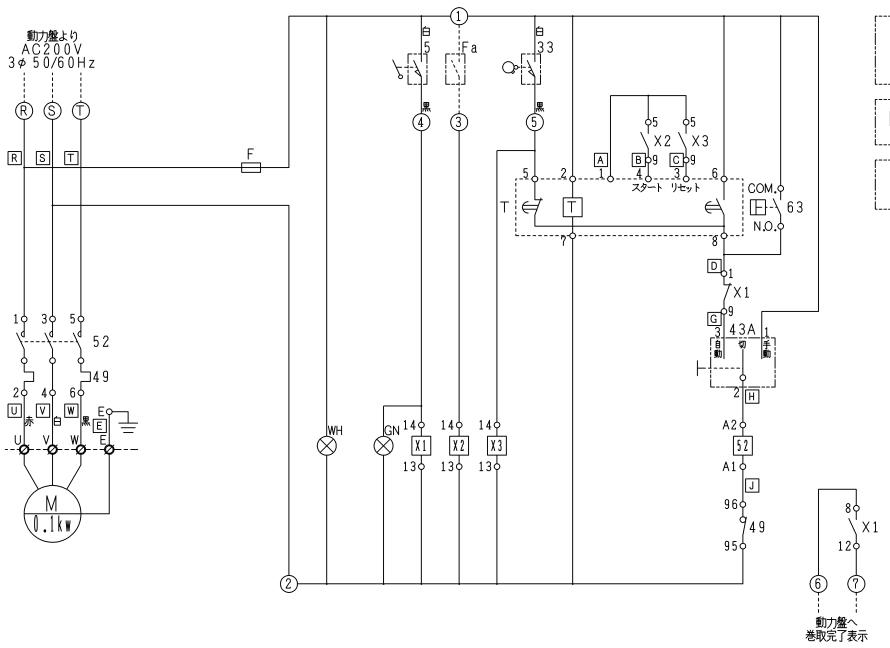

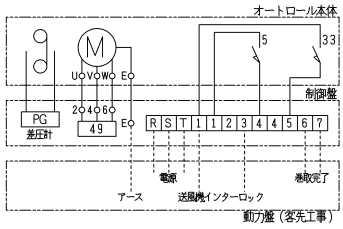

結 線 要 領

1. 送風機インターロック(Fa)は
   1，3端子の短絡線を取外して結線して下さい。
2. 制御盤別置の場合
   ロールフィルター本体に付属する電線及び
   ビニールチューブを制御盤内に引込み結線して下さい。

制 御 盤 部

F	ヒューズ(0.5A)
52	電磁接触器
49	サーマルリレー
43A	操作スイッチ(自動－切－手動)
X	補助リレー
T	タイマー
63	差圧スイッチ
WH	電源表示灯(白)
GN	巻取完了表示灯(緑)
E	アース端子(BsBM-M5×12)

盤外機器部

M	巻取用減速モーター
5	リミットスイッチ(巻取完了)
33	リミットスイッチ(自動停止)
Fa	送風機インターロック接点

使用上の注意

警告

次の状況では使用しないでください。

（1） 可燃性ガスおよび引火点の低いオイルミストを含む空気の集じん。

（2） 火気厳禁の場所での使用。

注：(1)、(2)は防爆形として製作した場合はこの限りではありません。

（3） 水滴、水蒸気を含む空気の集じん。

（4） 50℃以上の高温空気の集じん。

（5） 高濃度粉じん(3mg/㎥以上)の集じん。

（6） ろ材交換用点検口及び点検スペースを設けてください。

（7） その他設備上の注意事項は承認図面及び取扱説明書をご参照ください。

メンテナンス契約について

定期的なメンテナンスの実施は、お客様に長く安心してご使用いただくための重要なお手伝いと考えております。 ぜひ、当社にご用命ください。

＊本カタログは改良のため予告なく変更することがあります。

東洋空気調和株式会社 https://www.toyokucho.co.jp

本　　社　〒169-0075 東京都新宿区高田馬場3-23-7 JESCO高田馬場ビル
TEL. 03-5332-9171　FAX.03-5332-9150
e-mail : eigyou-1@toyokucho.co.jp

大阪支店　〒550-0013 大阪市西区新町1-34-21 エーダイビル
TEL. 06-6533-3933　FAX.06-6533-3979
e-mail : oosaka@toyokucho.co.jp

Ver.2021.4-0